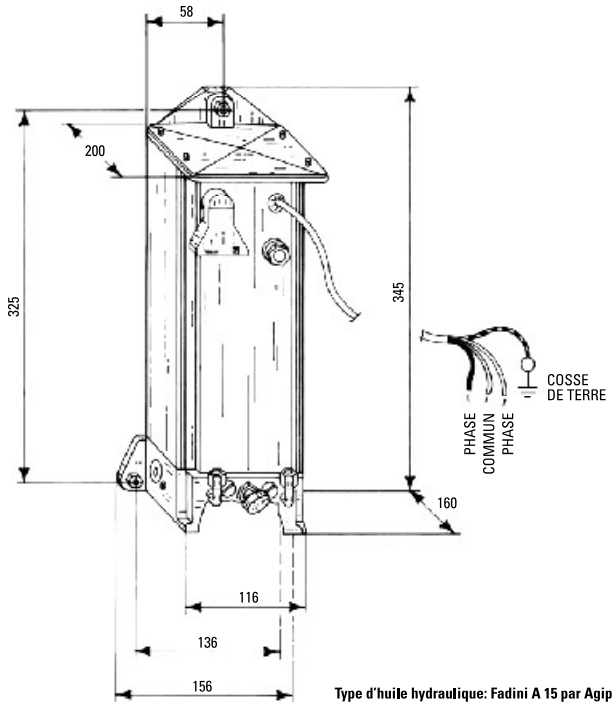


Type d'huile hydraulique: Fadini A 15 par Agip

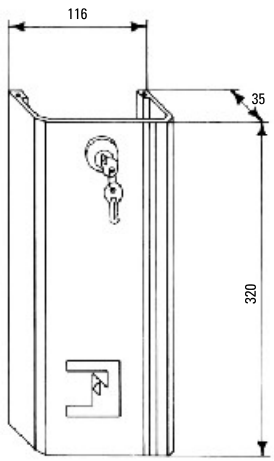


CARTER DE PROTECTION

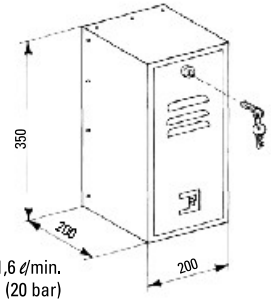


FIG. 31

## CARACTERISTIQUES TECHNIQUES

**Moteur électrique**

Puissance utile ..... 0,24 KW (0,33 CV)
Tension d'alimentation ..... 230 V
Fréquence ..... 50 Hz
Courant absorbé ..... 2 A
Puissance absorbée ..... 400 W
Condensateur ..... 12,5 µF
Vitesse de rotation moteur ..... 1'350 tr./min.
Service intermittent ..... S3

**Centrale hydraulique**

Pompe hydraulique - P6 ..... 1,6 ℓ/min.
Pression de service ..... 2 MPa (20 bar)
Pression maximum ..... 4 MPa (40 bar)
Température de service ..... –20°C +80°C
Type d'huile ..... OIL FADINI A15 par AGIP
Contenance réservoir huile ..... 0,95 dm³
Poids statique ..... 8 Kg
Degré de protection ..... IP 673

Cycles de service ..... 28 sec. Ouv. – 30 sec. Arrêt – 28 sec. Ferm.
Temps d'un cycle complet ..... 86 sec.
Cycles complets "Ouverture-Arrêt-Fermeture" ..... N. 41/heure
Cycles par an, avec 8 heures de service par jour ..... N. 122'000

Le DRIVE 700 ESTRU est une centrale hydraulique peu encombrante, facile à installer. Le moteur électrique, disponible en différentes versions de la tension, de fréquence et de nombres de tours pour satisfaire toutes les exigences du client, détermine le mouvement de la pompe hydraulique à lobes qui distribut l'huile à pression constante dans le circuit hydraulique. Grâce à la pompe hydraulique efficace, la centrale est silencieuse et fiable grâce à l'huile qui inverse le sens de marche dans le circuit sans créer des problèmes. Le corps valve est doté de valves de pression maximum pour régler l'effort du vérin en ouverture et fermeture, du réglage de déblocage pour l'ouverture manuelle en cas de manque de courant, et des trous pour la fixation. La centrale, grâce à la méthode de construction et au matériel utilisé est résistant à la poussière, aux conditions ambiantes et aux chocs.

| **Moteur électrique** | *MONOPHASE* | *TRIPHASE* |
|---|---|---|
| Puissance utile | 0,37 KW (0,5 CV) | 0,37 KW (0,5 CV) |
| Tension d'alimentation | 230 V | 230/400 V |
| Fréquence | 50 Hz | 50 Hz |
| Courant absorbé | 2,4 A | 2,1/1,2 A |
| Puissance absorbée | 510 W | 575 W |
| Condensateur | 20 µF | |
| Vitesse de rotation moteur | 1'350 tr./min. | 1'350 tr./min. |
| Service intermittent | S3 | S1 |

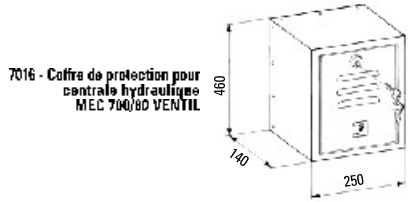


7016 - Coffre de protection pour centrale hydraulique MEC 700/80 VENTIL

**Centrale hydraulique**

| Pompe hydraulique | P3 | P6 | P12 |
|---|---|---|---|
| Débit de pompe | 0,85 ℓ/min. | 1,60 ℓ/min. | 3,10 ℓ/min. |
| Pression de service | 1MPa (10 bar) | 2MPa (20 bar) | 2MPa (20 bar) |
| Pression maximum | 3MPa (30 bar) | 4MPa (40 bar) | 4MPa (40 bar) |

Température de service ..... –20°C +80°C
Huile hydraulique ..... OIL FADINI A 15 par Agip
Contenance réservoir huile ... 2 dm³
Poids statique centrale h..... 10 Kg
Degré de protection ..... IP 54

Cycle de service (pompe hydraulique - P6):
28 sec. Ouverture – 30 sec. Arrêt – 28 sec. Ferm.
Temps d'un cycle complet ..... 86 sec.
Cycles complets - Ouverture- Arrêt- Fermeture ..... N. 41/heure
Cycles par an avec 8 heures de service par jour ..... N. 122'000

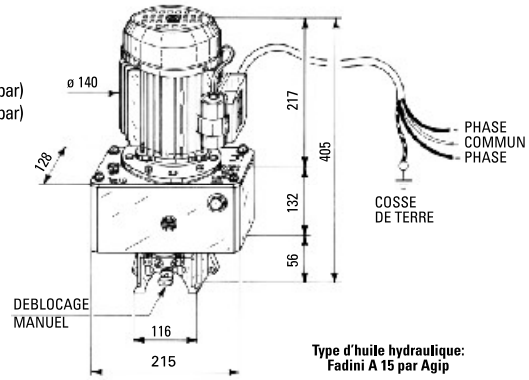


Type d'huile hydraulique: Fadini A 15 par Agip

FIG. 32

**Centrale hydraulique avec deux réservoirs supplémentaires**

Pompe hydraulique ..... P16
Débit de pompe ..... 3,90 ℓ/min.
Pression de service ..... 2MPa (20 bar)
Pression maximum ..... 4MPa (40 bar)
Température hydraulique ..... –20°C +80°C
Type d'huile hydraulique ..... OIL FADINI A 15 par Agip
Poids statique centrale hydraulique ..... 16 Kg
Degré de protection ..... IP 54
Capacité d'huile ..... 4,5 litres
Réservoir supplémentaire ..... 2,5 litres

Cycle de service ..... 12 sec. Ouverture – 30 sec. Arrêt – 12 sec. Ferm.
Temps d'un cycle complet ..... 54 sec.
Cycles complets - Ouverture- Arrêt- Fermeture ..... N. 66/heure
Cycles par an avec 8 heures de service par jour ..... N. 194'000

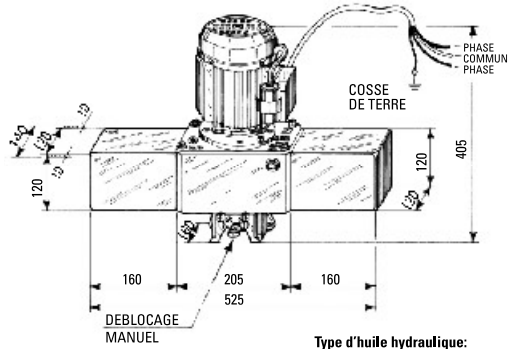


Type d'huile hydraulique: Fadini A 15 par Agip

FIG. 33

Le Mec 700/80 Ventil est la nouvelle centrale hydraulique avec pompe à "lobes", silencieuse dans le mouvement qui maintien toujours la pression à 40 bars en service continu. Le moteur électrique ventilé à couple constant tournant à 1'350 tr./min. peut supporter un service intensif dans ses deux sens de rotation sans variation de la pression d'huile. L'accouplement moteur/pompe est réalise par une pièce élastique qui absorbe les accoups lors de l'inversion du sens de rotation du moteur ce qui permet de faire circuler l'huile à droite ou à gauche dans le circuit hydraulique. Le corps de valves situé à la base de la centrale, est constitué de deux valves de réglage de pression et d'un déblocage cylindrique à curseur. Il a pour fonction de bloquer l'huile sous pression dans le deux sens du circuit et il possède un déblocage pour libérer le circuit en cas de manque de courant pour avoir une manœuvre manuelle. Il existe également une version réversible, c'est à dire sans cette valve de blocage bi-directionnel. Trois différents pompes à lobes sont disponibles avec les pièces d'entretoisement, pour obtenir différents débits d'huile.

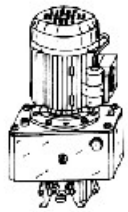

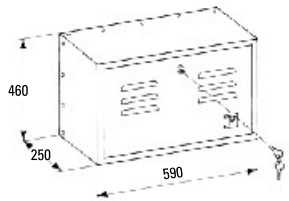


7025- Coffre pour centrale avec réservoir supplémentaires