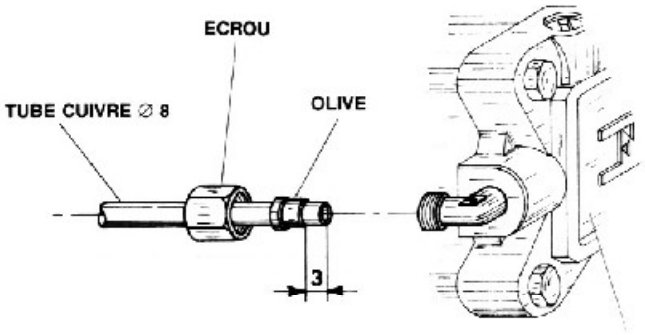
ECROU
TUBE CUIVRE ∅ 8
OLIVE
3
TETE DU VERIN

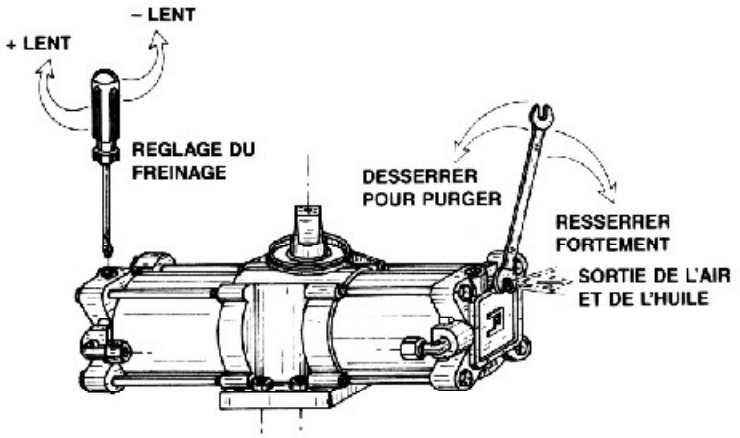
– LENT
+ LENT
REGLAGE DU FREINAGE
DESSERRER POUR PURGER
RESSERRER FORTEMENT
SORTIE DE L'AIR ET DE L'HUILE
VERIN AVEC AMORTISSEMENTS

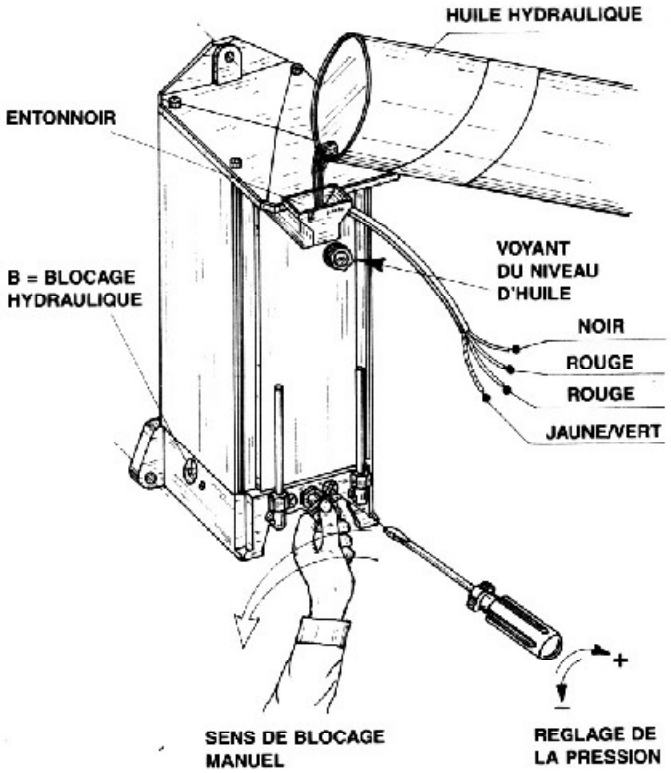
HUILE HYDRAULIQUE
ENTONNOIR
B = BLOCAGE HYDRAULIQUE
VOYANT DU NIVEAU D'HUILE
NOIR
ROUGE
ROUGE
JAUNE/VERT
+
–
SENS DE BLOCAGE MANUEL
REGLAGE DE LA PRESSION